HBA-079828 (Order no. 079828)

Hand-held pendant station HBA, pushbutton

- Handwheel, 100 pulses, wear-free magnetic detent mechanism
- 2 pushbuttons, 2-stage, 1 NO contact each, e.g. for enabling function

Dimensional drawings

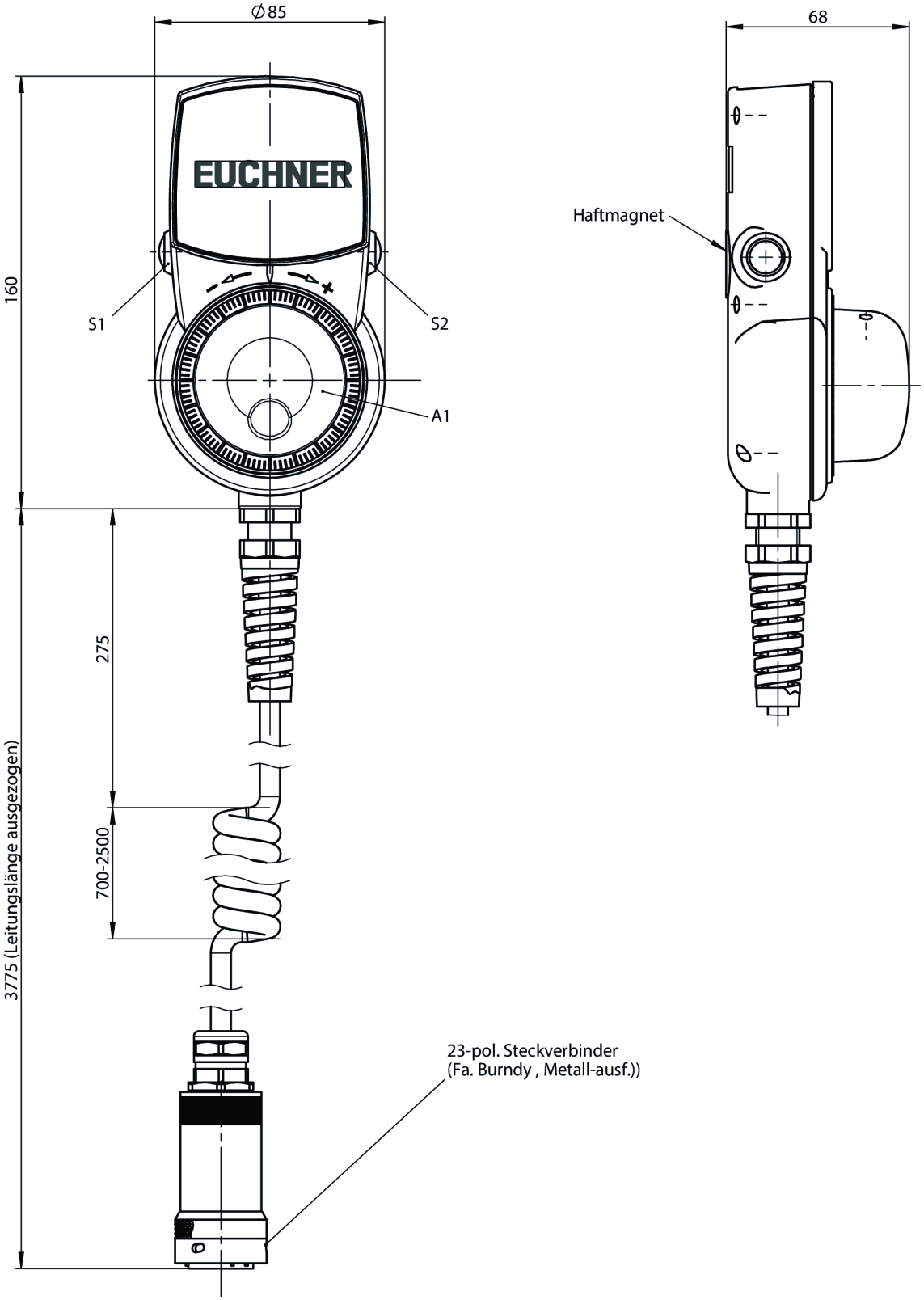

Connection examples

Ausführung/Artikel	Merkmale					Best. Nr.
	2 Stufenschalter je 5 Positionen S7, S8	3 Folien-drucktaster je 1 Schließer S4, S5, S6	2 Drucktaster 2-stufig S2, S3	NOT-HALT-Einrichtung S1	Handrad 100 Impulse A1	
HBA - 079 828			●		●	**079 828**
HBA - 079 826	●		●	●	●	**079 826**
HBA - 072 936		●	●	●	●	**072 936**
HBA - 079 827	●	●	●	●	●	**079 827**
Verdrahtungsplan	S8: Inkrementauswahl Stufenschalter rechts 5 Positionen S7: Achswahl Stufenschalter links 5 Positionen 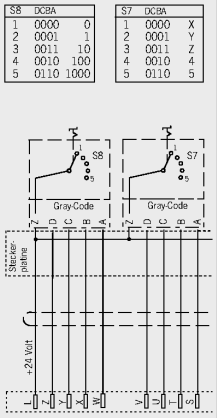	S4: Drucktaster links S5: Drucktaster mitte S6: Drucktaster rechts 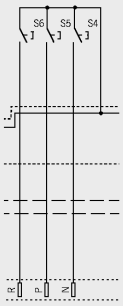	S2 (links) + S3 (rechts): Drucktaster 2-stufig z. B für Zustimmfunktion * 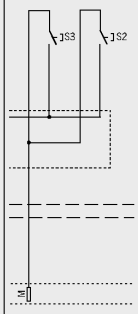	S1: NOT-HALT 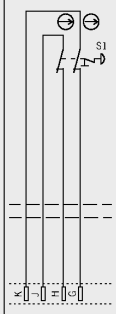	A1: Handrad 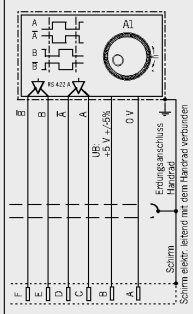	

S8	DCBA	
1	0000	0
2	0001	1
3	0011	10
4	0010	100
5	0110	1000

S7	DCBA	
1	0000	X
2	0001	Y
3	0011	Z
4	0010	4
5	0110	5

* Schaltwegdiagramm siehe Seite 6